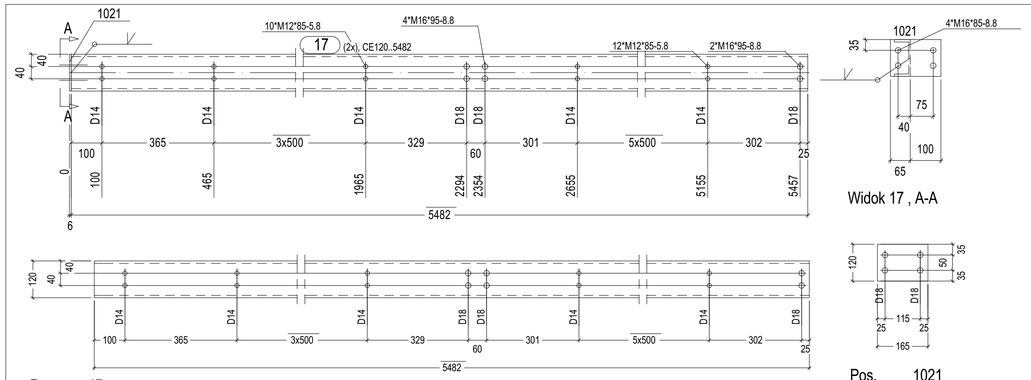

Widok 17 , A-A

Pos. 17

CE120 ..5482

Pos. 1021

BL6*120 ..165

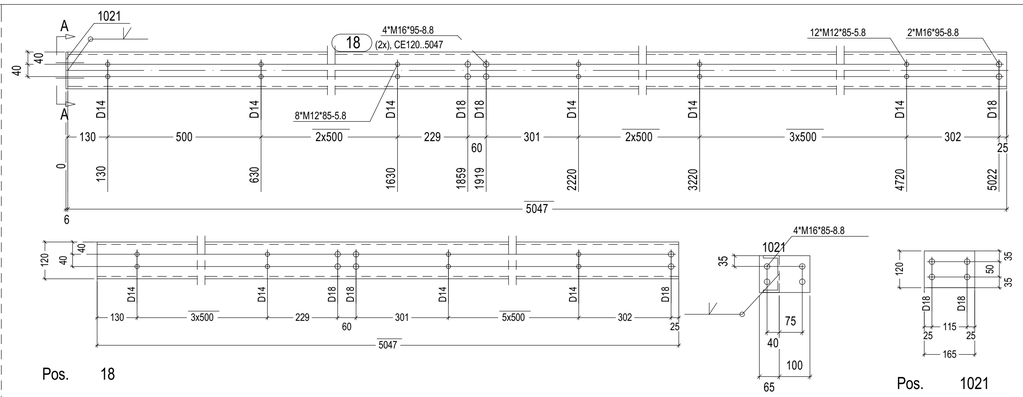

Widok 18 , A-A

Pos. 18

CE120 ..5047

Pos. 1021

BL6*120 ..165

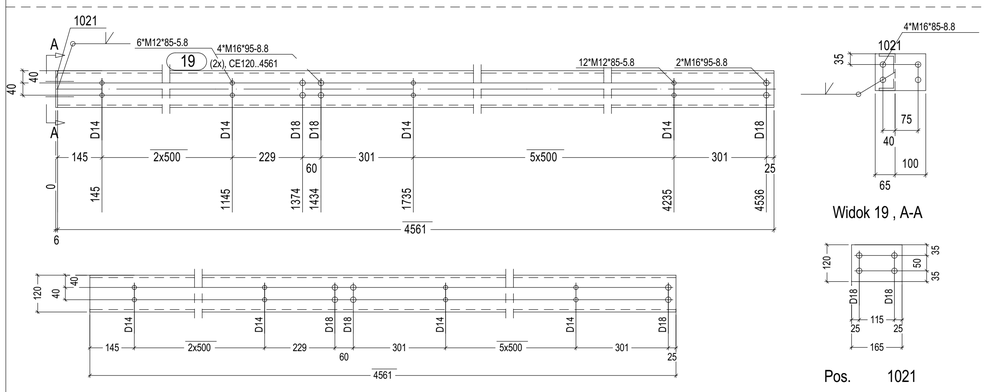

Widok 19 , A-A

Pos. 19

CE120 ..4561

Pos. 1021

BL6*120 ..165

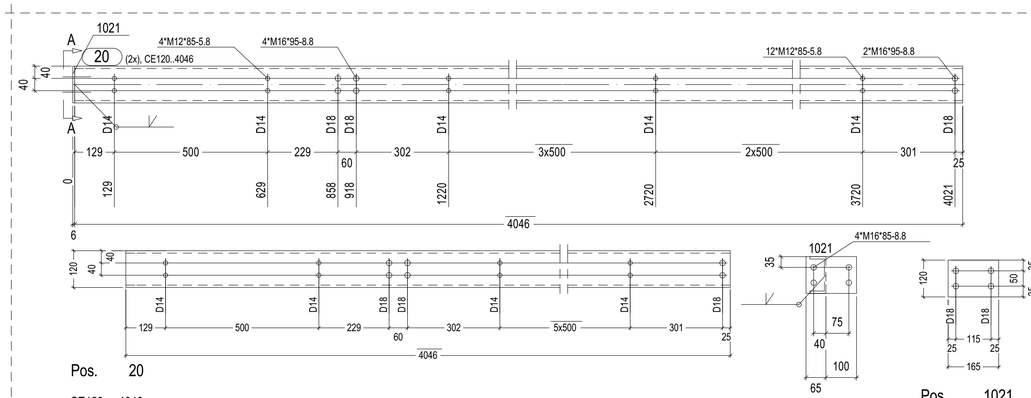

Widok 20 , A-A

Pos. 20

CE120 ..4046

Pos. 1021

BL6*120 ..165

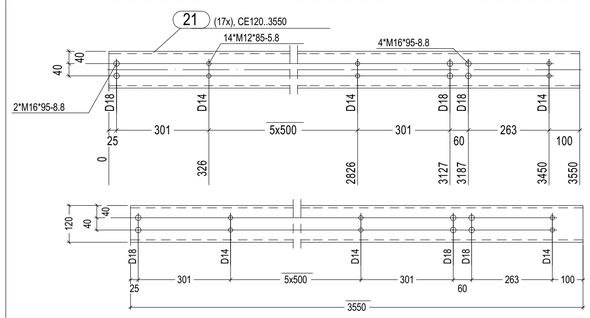

Pos. 21

CE120 ..3550

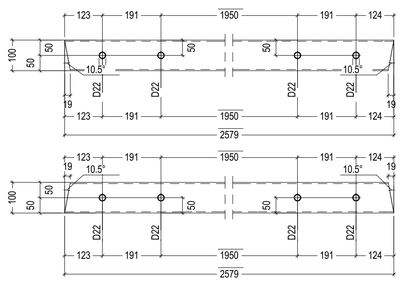

Pos. 23

R.PR.100X60X4 ..2579

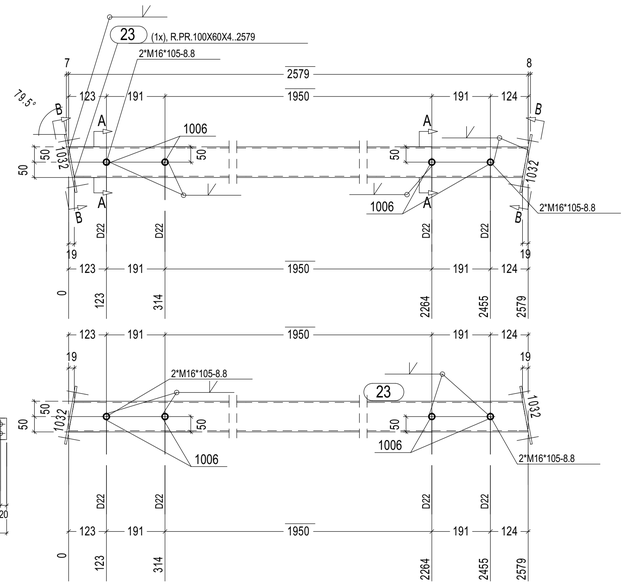

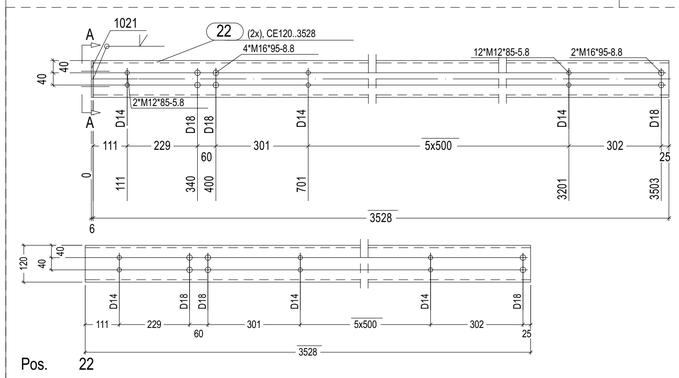

Widok 22 , A-A

Pos. 22

CE120 ..3528

Pos. 1021

BL6*120 ..165

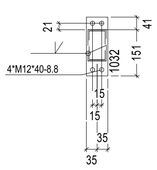

Widok 23 , B-B

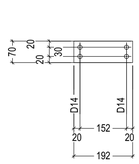

Pos. 1032

BL6*70 ..192

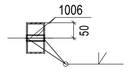

Przekroj 23 , A-A

Pos. 1006

RURA21.3*2.3 ..60

UWAGA:

NIEOZNACZONE SPOINY PACHWINOWE GRUBOŚCI:
- JEDNOSTRONNE 0.7 CIEŃSZEGO ELEMENTU
- DWUSTRONNE 0.5 CIEŃSZEGO ELEMENTU

NIEOZNACZONE SPOINY CZOŁOWE:
- NA PEŁNY PRZEKRÓJ GRUBOŚCI ELEMENTU

Sztuk	Sruby	Norma	Material	Waga	Ozn.
8	M12*40	82101	8.8	.54	Montazowe
4	M16*105	82101	8.8	.96	Montazowe
Waga sumaryczna (kg)				1.50	

** Zestawienie do jednej wysylki- Poz. 23 Suma 1 x Wykonac

Nr.	Tnr	Poz.	Opis	Sztuk	Profil	Material	Dlugosc	Waga	Ozn.
1	1	23	Element	1	R.PR.100X60X4	S235JR	2579	24.34	
2	1	1006	Element	4	RURA21.3*2.3	S235JR	60	.26	
3	1	1032	Blacha	2	BL6*70	S235JR	192	1.26	
Waga sumaryczna (kg)								25.86	
Wymiary Wysylkowe (W x S x D): 190 x 70 x 2605									

Sztuk	Sruby	Norma	Material	Waga	Ozn.
14	M12*85	82101	5.8	1.50	Montazowe
6	M16*95	82101	8.8	1.35	Montazowe
4	M16*85	82101	8.8	.83	Montazowe
Waga sumaryczna (kg)				3.69	

** Zestawienie do jednej wysylki- Poz. 22 Suma 2 x Wykonac

Nr.	Tnr	Poz.	Opis	Sztuk	Profil	Material	Dlugosc	Waga	Ozn.
1	1	22	Platew	1	CE120	S235JR	3528	36.69	
2	1	1021	Element	1	BL6*120	S235JR	165	.93	
Waga sumaryczna (kg)								37.62	
Wymiary Wysylkowe (W x S x D): 120 x 165 x 3534									

Sztuk	Sruby	Norma	Material	Waga	Ozn.
14	M12*85	82101	5.8	1.50	Montazowe
6	M16*95	82101	8.8	1.35	Montazowe
Waga sumaryczna (kg)				2.85	

** Zestawienie do jednej wysylki- Poz. 21 Suma 17 x Wykonac

Nr.	Tnr	Poz.	Opis	Sztuk	Profil	Material	Dlugosc	Waga	Ozn.
1	1	21	Platew	1	CE120	S235JR	3550	36.92	

Sztuk	Sruby	Norma	Material	Waga	Ozn.
16	M12*85	82101	5.8	1.72	Montazowe
6	M16*95	82101	8.8	1.35	Montazowe
4	M16*85	82101	8.8	.83	Montazowe
Waga sumaryczna (kg)				3.90	

** Zestawienie do jednej wysylki- Poz. 20 Suma 2 x Wykonac

Nr.	Tnr	Poz.	Opis	Sztuk	Profil	Material	Dlugosc	Waga	Ozn.
1	1	20	Platew	1	CE120	S235JR	4046	42.08	
2	1	1021	Element	1	BL6*120	S235JR	165	.93	
Waga sumaryczna (kg)								43.01	
Wymiary Wysylkowe (W x S x D): 120 x 165 x 4052									

Sztuk	Sruby	Norma	Material	Waga	Ozn.
18	M12*85	82101	5.8	1.93	Montazowe
6	M16*95	82101	8.8	1.35	Montazowe
4	M16*85	82101	8.8	.83	Montazowe
Waga sumaryczna (kg)				4.12	

** Zestawienie do jednej wysylki- Poz. 19 Suma 2 x Wykonac

Nr.	Tnr	Poz.	Opis	Sztuk	Profil	Material	Dlugosc	Waga	Ozn.
1	1	19	Platew	1	CE120	S235JR	4561	47.44	
2	1	1021	Element	1	BL6*120	S235JR	165	.93	
Waga sumaryczna (kg)								48.37	
Wymiary Wysylkowe (W x S x D): 120 x 165 x 4567									

Sztuk	Sruby	Norma	Material	Waga	Ozn.
20	M12*85	82101	5.8	2.15	Montazowe
6	M16*95	82101	8.8	1.35	Montazowe
4	M16*85	82101	8.8	.83	Montazowe
Waga sumaryczna (kg)				4.33	

** Zestawienie do jednej wysylki- Poz. 18 Suma 2 x Wykonac

Nr.	Tnr	Poz.	Opis	Sztuk	Profil	Material	Dlugosc	Waga	Ozn.
1	1	18	Platew	1	CE120	S235JR	5047	52.48	
2	1	1021	Element	1	BL6*120	S235JR	165	.93	
Waga sumaryczna (kg)								53.42	
Wymiary Wysylkowe (W x S x D): 120 x 165 x 5053									

Sztuk	Sruby	Norma	Material	Waga	Ozn.
22	M12*85	82101	5.8	2.36	Montazowe
6	M16*95	82101	8.8	1.35	Montazowe
4	M16*85	82101	8.8	.83	Montazowe
Waga sumaryczna (kg)				4.55	

** Zestawienie do jednej wysylki- Poz. 17 Suma 2 x Wykonac

Nr.	Tnr	Poz.	Opis	Sztuk	Profil	Material	Dlugosc	Waga	Ozn.
1	1	17	Platew	1	CE120	S235JR	5482	57.01	
2	1	1021	Element	1	BL6*120	S235JR	165	.93	
Waga sumaryczna (kg)								57.94	
Wymiary Wysylkowe (W x S x D): 120 x 165 x 5488									

Wszelkie prawa do przetwarzania i kopiowania danych bez zgody i wiedzy projektanta zabronione.

Rewizja	Opis rewizji	Data	Opracowal(a)

Projektował	MGR INŻ. Z. ZAK upr nr. B-40/78	Opracowała	
Sprawdził:	---		
Treść rysunku:	Poz.17-22 PŁATEW, Poz.23 ELEMENT		
Obiekt:	Budowa sceny widowiskowo - terenowej w Kosinie Dz. nr 2521/1	Skala: 1:10	Data: 04.2018 r
Zadanie inwest.:	Projekt Warsztatowy	rys. w mm; format A	
Inwestor:	Gmina Łańcut	faza: PW; branża: KS; obiekt: 001; rys.: 06; rew.: A	